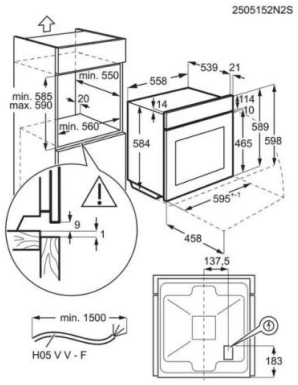

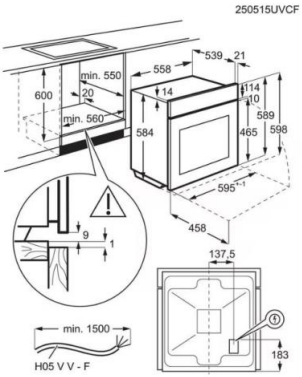

Ahi Electrolux, 65 l, pürolüüspuhastus, must

EOF7P86H3

Integreeritav ahi, pürolüütiline puhastus, multifunktsionaalne ringküttekeha, puutetundlik juhtimine, AirFry, kiirkuumutusfunktsioon, lapselukk.Ahjus küpsetamise funktsioonid: altkuumutus, pöördõhk, grill, grill + altkuumutus, grill + pöördõhk, ringküttekeha + pöördõhk, ülalt- ja altkuumutus. Komplektis: 1 sileda emailpinnaga koogiplaat, 1 emailpinnaga rasvakogumispann, 1 kroomitud metallrest.

Tarne u 1-2 nädalat

419€

Tehnilised andmed

Bränd:	Electrolux	**Min. kõrgus cm:**	59
Integreeritav:	jah	**Sügavus cm:**	56
Laius cm:	59,4	**Taimer:**	jah
Ahju tüüp:	elektriahi	**Teleskoopsiinid:**	jah
Puhastus:	pürolüüs	**Turvalukustus:**	jah
Juhtimine:	elektrooniline	**Pakendi kõrgus:**	65,4
Värvus:	Must	**Pakendi laius:**	63,5
Energiaklass:	A+	**Pakendi sügavus:**	67
Energia tsükkel/kWh:	0,94	**Lisatarvikud:**	M3OCS300, CURAFORNO, A9OZBT10, A9OZPS1, A9OZS10, M9OOEC01, M9OOES10, TR1LFSTV, TR3LFSTV