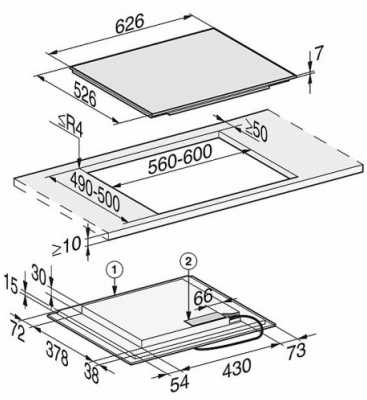

Варочная панель Miele KM 7464 FR, 4 x индукционная, 63 см, каркас для автофургона, черный

11022890

Индукционная плита, 4 индукционные варочные зоны, зона PowerFlex, Booster, TwinBooster, таймер, Stop&Go, функция сохранения тепла, предохранительная блокировка, управление воздухоочистителем Con@ctivity с варочной панели, обрезанная кромка. Управляется через домашнюю сеть Wi-Fi из приложения Miele@home.

Доставка

1415€

Технические данные

Встраиваемый:	да
Бренд:	Miele
Тип конфорок:	индукция
Ширина, см:	62,6
Количество конфорок:	4
Цвет:	Черный
Отделка кромки:	Рама для автофургона
Материал:	керамический
Управление:	сенсорный
Flexi-плита:	да
Информационный экран:	да
Возможность управления вытяжкой:	да
Бустер:	да
Защита от перегрева:	да
Таймер:	да
Замок безопасности:	да
Мощность центральной конфорки, кВт:	1,85/2,5/3,0
Мощность передней левой конфорки, кВт:	2,1/3,0/3,65
Мощность задняя-лев, кВт:	1,4/1,7/2,2
Мощность задняя-прав, кВт:	2,1/3,0/3,65
Wi-Fi:	да
Мин. высота, см:	5.1
Глубина, см:	52,6
Высота упаковки:	8
Ширина упаковки:	70
Глубина упаковки:	60
Дополнительные аксессуары:	10173130